CATALOGO 2023

LIMBO EUROPE

Creamos, diseñamos y fabricamos productos para convertir el servicio funerario en un despedida emotiva para nuestros seres queridos, siendo respetuosos con el medio ambiente.

Nuestro objetivo es ofrecer soluciones funerarias innovadoras y eco- responsables.

Trabajamos para dar a las empresas funerarias productos y servicios confiables.

Con un simple gesto usted colabora de manera honesta al mantenimiento de un mundo más habitable y sostenible para las generaciones futuras.

Nuestros desarrollos son referencia en este sector.

Somos miembros de la ICCFA, de ALPAR y la NFDA

"El hombre pertenece a la Tierra y no la Tierra al hombre", Jefe Seattle

LIMBO

TRASLADO DE DIFUNTOS: BOLSA HERMETICA BIO

ALTERNATIVAS PARA EL TRASLADO Y RECOGIDA DE DIFUNTOS: LA OPCIÓN MÁS ECOLÓGICA

Bolsa hermética ecológica fabricada con bioplástico y algodón natural.

Características:

- Apta para cremación y de fácil montaje.
- Incluye varillas para espaciar la ventana de la cara del difunto.
- Disponible en diferentes tamaños y formas para una completa adaptabilidad al tipo de féretro y dimensiones del difunto.
- Doble cierre para garantizar hermeticidad: cremallera y solapa adhesiva.

El producto está autorizado por el Ministerio de Sanidad – BOE el 6 de Abril del 2012

LIMBO

FILTRO DEPURADOR ECO PARA GASES

LA OPCIÓN MÁS ECOLÓGICA

Filtro depurador ecológico y apto para cremación.

Es un complemento que está especialmente diseñado para filtrar los gases producidos dentro del Hermetic NOZn durante un traslado, reduciendo los olores.

Fabricado con bioplástico y carbón.

LIMBO

TRASLADO DE DIFUNTOS: SUDARIO HERMETICO (SU1)

ALTERNATIVAS PARA EL TRASLADO Y RECOGIDA DE DIFUNTOS: LA OPCIÓN MÁS ECOLÓGICA

Sudario hermético ecológico fabricado con bioplástico y algodón natural.

Características:

- Apto para cremación.
- Fácil montaje.
- Alta hermeticidad.
- Doble sistema de cierre: cremallera y solapa adhesiva.
- Talla única: 0,80 x 2,25 m.
- Forma: rectangular

LIMBO

TRASLADO DE DIFUNTOS: EMPAPADOR

Empapador biodegradable para fondo de féretros: impermeabiliza y absorbe lixiviados

Características:

- Apto para incineración.
- No genera emisiones atmosféricas
- Absorbe e impermeabiliza la zona central del féretro.

Talla única: 0,5 x 2,30 m

Forma: rectangular

Material:

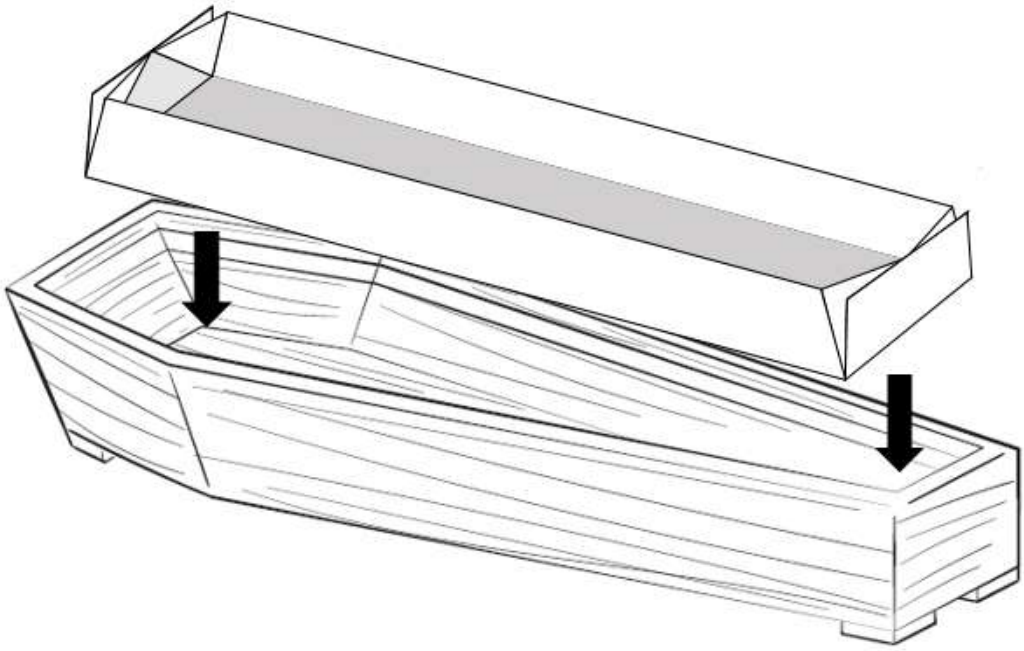

LIMBO

URNAS BIODEGRADABLES:

CREADAS PARA SER REINTEGRADAS EN LA NATURALEZA.

PARA ESPARCIMIENTO EN AGUA

Limbo es una empresa comprometida con el medio ambiente, formada por profesionales con un alto nivel de implicación. Por ello, todas nuestras urnas están realizadas artesanalmente utilizando exclusivamente materias primas de origen vegetal o mineral y comparten con el resto de nuestros productos un mismo objetivo: mantener siempre viva la memoria de nuestros seres queridos con un absoluto respeto a la naturaleza.

La suma de nuestros esfuerzos hace que las urnas de Limbo Europe, sean el vehículo ideal para reintegrar las cenizas de su ser querido en la biosfera sin ocasiones perjuicio alguno al medio ambiente, como demuestran los diferentes certificados que nos avalan.

Urnas fabricadas en España

Posibilidad de personalizar algunos elementos de las urnas.
Más información: info@limboeurope.com

LIMBO

URNAS BIODEGRADABLES:

CREADAS PARA SER REINTEGRADAS EN LA NATURALEZA.

PARA ESPARCIMIENTO EN AGUA

Modelo: Salium (Nushell)
Material: sal marina
Tamaños: 4 / 3 / 0.75 Litros

Modelo: Samsara
Material: arena
Tamaños: 4 / 3 / 0.75 Litros

Modelo: Cuarzo
Material: arena de cuarzo
Tamaños: 4 / 3 / 0.75 Litros

Modelo: Dome Samsara /Nushell
Material: sal marina y/o arena
Tamaño: 1.5 Litros

LIMBO

URNAS BIODEGRADABLES:

CREADAS PARA SER REINTEGRADAS EN LA NATURALEZA.

PARA ESPARCIMIENTO EN AGUA

Modelo: Oceanus
Material: sal marina
Tamaños: 3 Litros

Modelo: Arenae
Material: arena
Tamaños: 3 Litros

Modelo: Riviera
Material: celulosa
Tamaños: 4 Litros

Urna personalizable con mensajes de despedida antes del esparcimiento.

Se mantiene flotando en superficie hasta 5 minutos antes de reintregrarse con el mar.

LIMBO

URNAS BIODEGRADABLES:

CREADAS PARA SER REINTEGRADAS EN LA NATURALEZA.

PARA ESPARCIMIENTO EN TIERRA

Modelo: Geos
Material: tierra
Tamaños: 4 / 3 / O.75 Litros

Modelo Olea Verde
Material: hueso de aceituna
Tamaños: 4 / 3 / O.75 Litros

Modelo Olea Nogal
Material: hueso de aceituna
Tamaños: 4 / 3 / O.75 Litros

Modelo: Romana
Material: hueso aceituna
Tamaño: 4 Litros

El tapón incluye una cajita de metal para introducir un elemento del recuerdo para conservar antes de depositar la urna.

LIMBO

URNAS DE CONSERVACIÓN:

CREADAS PARA CONSERVAR LAS CENIZAS DEL SER QUERIDO

Modelo: Flamma
Material: vidrio reciclado
y vela de cera de abeja.
Tamaño: 3 Litros

Modelo: Pietra
Material: marmol
Tamaño: 4 Litros
Colores: marfil o grey

Modelo: Lignum
Material: lignina de madera
Tamaño: 3 Litros

Modelo: Mediterranea
Material: lignina de madera
Tamaño: 3 Litros
Colores: gris perla o negro

LIMBO

COMPLEMENTOS PARA URNAS

Bolsa de algodón para transportar la urna
Material: algodón
Tamaño: para urna pequeña (0.75L) y grande (3L)
Color: marfil

Bolsa para transportar la urna.
Material: yute y asa de algodón.
Tamaño: único (30 x 23 cm)
Color: marfil

Posibilidad de personalizar con logo de la empresa funeraria.

LIMBO

COLGANTES PARA CENIZAS

Modelos esenciales (acero)

Alma

Ina

Celta

Seren

Drop

Bess

Freya

Soma

Amare

Affectio

Luar

Malva

Nut

Infinitus

Cuore

Odin

Crucis

Dil

Modelos premium

Orbis
(144 cristales de swarosky)

Sum
(plata 925)

Todas los colgantes incluyen una cadena de acero inoxidable y una caja individual.

LIMBO

THE GREEN MEMORY

UNA SOLUCIÓN EMOTIVA, PERSONALIZABLE Y ECOLÓGICA

Limbo transforma la tradicional corona de flores en un recuerdo vivo y participativo. Sustituye las flores cortadas por plantas vivas que se pueden repartir entre los asistentes al funeral.

The Green Memory permite a las funerarias y floristerías crear una corona con plantas vivas extraíbles gracias a un soporte en el que se pueden insertar macetas.

Al finalizar el servicio funerario, las plantas se entregan a los familiares como un recuerdo de la ceremonia, con un "porta-macetas".

Diametro: 80 cm
Macetas: 16 uds

Portamacetas con flor que se entrega a los asistentes de la ceremonia

CATALOGO 2023

LIMBO EUROPE

Más información en nuestra pagina web:
www.limboeurope.com

Para cualquier consulta, no dude en contactarnos:
info@limboeurope.com
+34 965 14 64 80